GN 927
Hebel Zink-Druckguss

GN 927.3
Hebel Stahl

Exzenterspanner
Auflagescheibe Kunststoff

Ganter Norm®

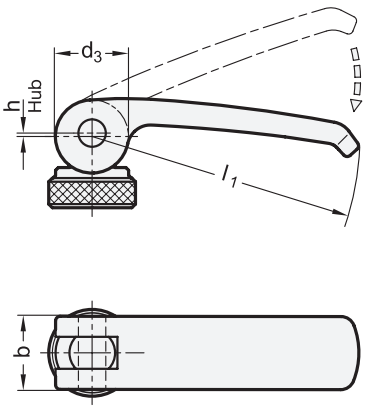

Form **A**

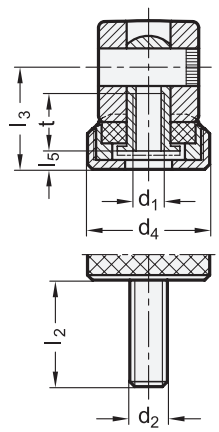

Form **B**

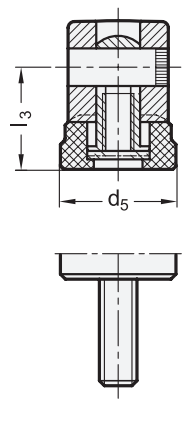

iF product design award

4 Form

A Kunststoff-Auflagescheibe mit Stellmutter

B Kunststoff-Auflagescheibe ohne Stellmutter

1 l_1	2 d_1	2 d_2	3 l_2 in Spannstellung							b	d_3	d_4	d_5	h Hub bei 90° Hebel-drehung	l_3 in Spann-stellung	l_4 Verstell-weg	l_5 in Spann-stellung	t nutzbare Gewinde-länge
44	M 4	M 4	12	16	20	25	30	-	-	12	12	15	14	0,5	13,2	2	2,2	8
44	M 5	M 5	12	16	20	25	30	35	40	12	12	15	14	0,5	13,2	2	2,2	8
63	M 5	M 5	16	20	25	30	35	40	50	16	16	19	18,5	0,75	16,3	2,5	3	10
63	M 6	M 6	16	20	25	30	35	40	50	16	16	19	18,5	0,75	16,3	2,5	3	10
82	M 6	M 6	20	25	30	35	40	50	60	20	20	25	22,5	1	19,5	3	3,7	12
82	M 8	M 8	20	25	30	35	40	50	60	20	20	25	22,5	1	19,5	3	3,7	12
101	M 8	M 8	20	25	30	35	40	50	60	25	26	30	27	1,5	25,3	4	4,8	15
101	M 10	M 10	20	25	30	35	40	50	60	25	26	30	27	1,5	25,3	4	4,8	15

Ausführung (5)

GN 927
Hebel
- Zink-Druckguss
- kunststoffbeschichtet (abriebfestes Epoxydharz)
  - schwarz, RAL 9005 ● **B**
  - orange, RAL 2004 ● **O**
  - rot, RAL 3000 ● **R**
  - silber, RAL 9006 ● **S**

GN 927.3
Hebel
Stahl-Feinguss
verzinkt, blau passiviert

Achse
Edelstahl 1.4305
chemisch vernickelt

Zugmutter / Zugschraube / Stellmutter
Stahl
verzinkt, blau passiviert

Auflagescheibe
Kunststoff, glasfaserverstärkt
- Polyacetal (POM) bei Form A
- Polyamid (PA) Form B

RoHS

Exzenterspanner GN 927 / GN 927.3 werden zum schnellen Spannen und Lösen eingesetzt. Dabei erlauben sie, anders als beim Klemmen über ein Gewinde, ein drehmomentfreies Spannen.
Der Hebel ist so konstruiert, dass die Spannbewegung des Hebels über die max. Spannkraft hinaus nicht möglich ist. Es gibt keine losen Einzelteile, vielmehr sind alle Elemente lagegerecht miteinander verbunden.
Die Form A bietet folgende Vorteile:
Der Abstand zwischen dem Hebelexzenter und der Spannfläche ist über ein Feingewinde einstellbar. Dadurch kann auf einfache Weise die Spannstellung mit der max. Spannkraft eingestellt werden. Gleichzeitig kann auch die Lage des Hebels bezüglich der Spannachse bestimmt werden.

Technische Informationen	Seite
Spann- und Handkräfte bei Exzenterspannern	QVX
Konstruktionsmerkmale (Form A) / Anwendungsbeispiele	QVX

Bestellbeispiel (Zink-Druckguss, mit Schraube)

1 2 3 4 5
GN 927-82-M8-25-A-B

1	l_1
2	d_2
3	l_2
4	Form
5	Farbe

Bestellbeispiel (Stahl, mit Innengewinde)

1 2 3
GN 927.3-63-M6-A

1	l_1
2	d_1
4	Form

Konstruktionsmerkmale (Form A)

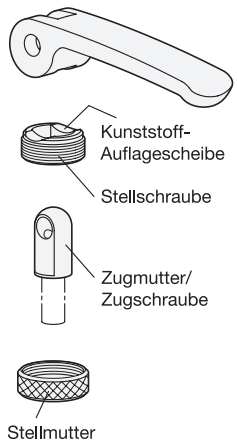

Über die Stellmutter ist l_4 veränderbar für optimale Spannkraft und geeignete Hebelposition.

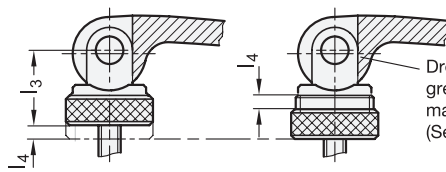

l_4 darf nicht überschritten werden. Ansonsten besteht die Gefahr, dass das Stellgewinde die Spannkraft nicht mehr aufnehmen kann bzw. beschädigt wird.

Anwendungsbeispiele

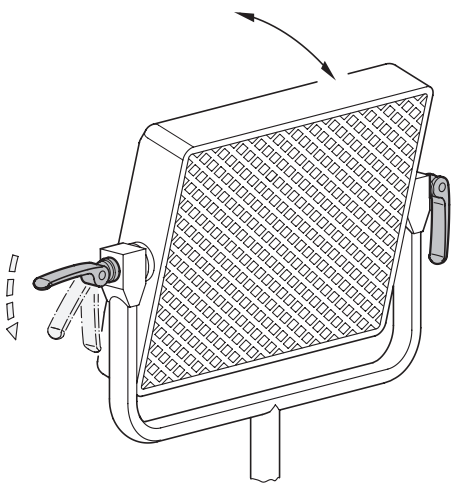

Beleuchtungs-, Foto- oder Lautsprecherstativ etc. mit Neigungsverstellung
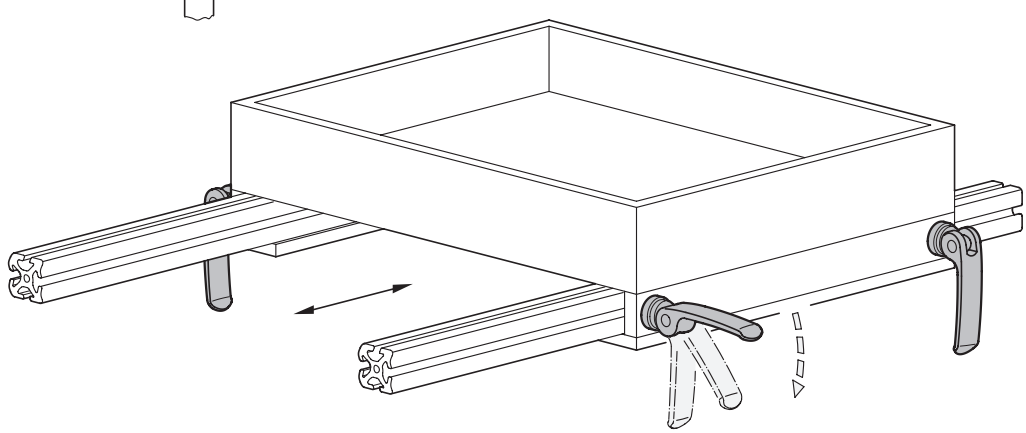
Ablage- oder Aufnahmefach etc. mit Linearverstellung