GN 918.1
Stahl

GN 918.6
Edelstahl

Spannriegel
Spannung nach oben, Schraube von der Rückseite

Ganter Norm®

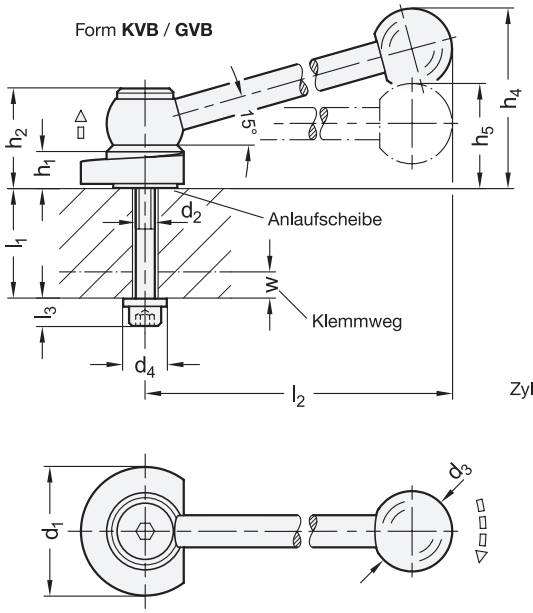

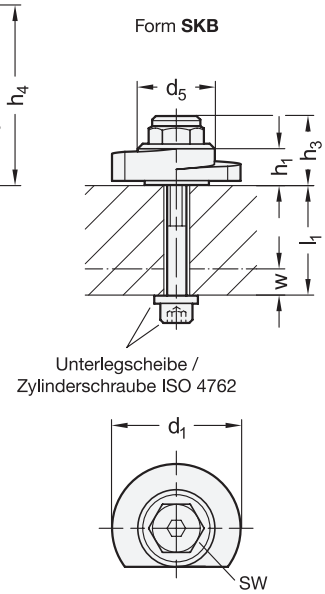

Rost frei

2 Form

KVB mit Kugelgriff, schräg (Kerbverzahnung)
GVB mit Kugelgriff, gerade (Kerbverzahnung)
SKB mit Sechskant

3 Spannrichtung

R durch Rechtsdrehung (gezeichnete Ausführung)
L durch Linksdrehung

1 d_1 –0,5	4 l_1 max.						d_2	d_3	d_4	d_5	d_6	h_1	h_2	h_3	h_4 ≈	h_5	h_7 ≈	l_2 ≈	l_3	sw	w max.
40	12	22	27	32	37	42	M 6	25	12	24	20	10,3	30,5	21	55	31	0,2	100	8,5	15	5
40	47	57	62	67	77	82	M 6	25	12	24	20	10,3	30,5	21	55	31	0,2	100	8,5	15	5
50	10	20	30	40	50	60	M 8	30	16	28	24	12,3	34,5	24	62	36	0,2	116	10,5	19	5
50	70	80	90	100	-	-	M 8	30	16	28	24	12,3	34,5	24	62	36	0,2	116	10,5	19	5

Ausführung

GN 918.1
Stahl
- Spannriegel / Gewindebuchse / Anlaufscheibe
- einsatzgehärtet Zylinderschraube ISO 4762-12.9
- Unterlegscheibe vergütet
- Griffschaft brüniert

GN 918.6
Edelstahl
- Spannriegel 1.4305, chemisch vernickelt
- Gewindebuchse / Anlaufscheibe / Unterlegscheibe 1.4542, vergütet
- Zylinderschraube ISO 4762-A2-70
- Griffschaft 1.4305, matt gestrahlt

Kugelknopf DIN 319
Kunststoff, Phenolharz (PF)
schwarz, glänzend

RoHS

Technische Informationen	Seite
Konstruktionshinweise	QVX
Festigkeitswerte von Schrauben	QVX
Kunststoff-Eigenschaften	QVX
Edelstahl-Eigenschaften	QVX

Spannriegel GN 918.1 / GN 918.6 haben eine rundlaufende Keilfläche. Sie ermöglichen bei verhältnismäßig großem Spannweg und hoher Spannkraft ein schnelles und sichres Spannen und Lösen. Aufgrund des kleinen Steigungswinkel (Keilwinkel) ist der Spannriegel selbsthemmend.
Die Befestigung per Buchse erlaubt den Einsatz wenn in der Umgebungskonstruktion kein Gewinde vorhanden ist. Die hochfeste Unterlegscheibe leitet entstehende Schraubenkräfte in diese ein.
Die Kugelgriffe der Formen KVB / GVB sind über eine Kerbverzahnung mit dem Spannriegel formschlüssig verbunden. Bei der Montage kann die Lage des Hebels somit in einer zum Spannen günstigen Stellung befestigt werden bzw. so, dass dieser in entspannter Stellung aus dem Spannbereich gedreht werden kann.

Hinweise	Seite
GN 918.1 Spannriegel (mit Gewindezapfen)	QVX
GN 918.1 Spannriegel (Schraube von der Bedienseite)	QVX

Bestellbeispiel (Stahl)

GN 918.1-40-SKB-L-37 (1 – 2 – 3 – 4)

1	d_1
2	Form
3	Spannrichtung
4	l_1

Bestellbeispiel (Edelstahl)

GN 918.6-50-KVB-R-90 (1 – 2 – 3 – 4)

1	d_1
2	Form
3	Spannrichtung
4	l_1