Ganter Norm®

Form **A**

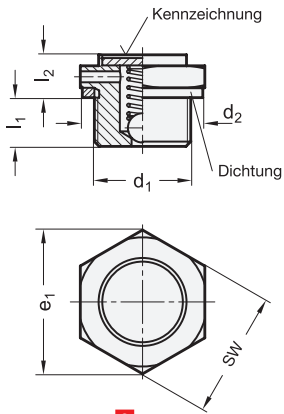

Form **B**

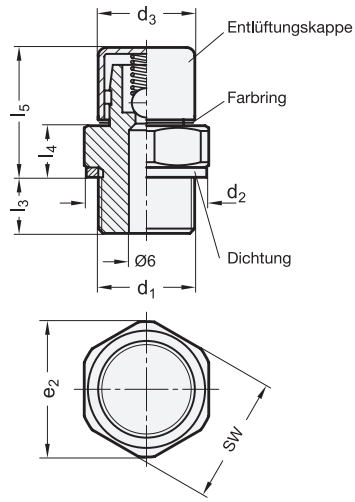

3 Form

A niedrige Bauform
B hohe Bauform, mit Edelstahl-Kappe

1 d_1		2 Öffnungsdruck in mbar		d_2	d_3	e_1	e_2	l_1	l_2	l_3	l_4	l_5	sw		ca. Luftdurchlass l/min.	
		min.	max.										Form A	Form B	Form A	Form B
M 10 x 1	-	20	80	14,5	12,5	16	18,5	6	6	8	7	16	14	17	1,2	1,8
M 10 x 1	-	160	240	14,5	12,5	16	18,5	6	6	8	7	16	14	17	1,2	1,8
M 12 x 1,5	-	20	80	18	12,5	19,5	18,5	6,5	6	7,5	7	16,5	17	17	1,2	1,8
M 12 x 1,5	-	160	240	18	12,5	19,5	18,5	6,5	6	7,5	7	16,5	17	17	1,2	1,8
M 14 x 1,5	G ¼	20	80	20	12,5	19,5	18,5	6,5	6	7,5	7,5	16,5	17	17	1,2	1,8
M 14 x 1,5	G ¼	160	240	20	12,5	19,5	18,5	6,5	6	7,5	7,5	16,5	17	17	1,2	1,8
M 16 x 1,5	-	20	80	22	12,5	25	24	9	11	7,5	7,5	16,5	22	22	1,2	1,8
M 16 x 1,5	-	160	240	22	12,5	25	24	9	11	7,5	7,5	16,5	22	22	1,2	1,8
-	G ⅜	20	80	23	12,5	25	24	9	11	7,5	7,5	16,5	22	22	1,2	1,8
-	G ⅜	160	240	23	12,5	25	24	9	11	7,5	7,5	16,5	22	22	1,2	1,8
-	G ½	20	80	26	12,5	31	29	8,5	11	8	8	17	27	27	1,2	1,8
-	G ½	160	240	26	12,5	31	29	8,5	11	8	8	17	27	27	1,2	1,8
-	G ¾	20	80	32	12,5	37	35	8,5	11	8	8	17	32	32	1,2	1,8
-	G ¾	160	240	32	12,5	37	35	8,5	11	8	8	17	32	32	1,2	1,8

Ausführung

4

- Ventilkörper
  Messing **MS**
- Kugel
  Stahl, 1.3505
- Druckfeder
  Edelstahl, nichtrostend, 1.4310
- Dichtung DIN 7603 A
  Weicheisen 1.0338
  (bei d_1 = M10 x 1: PA6)
- Entlüftungskappe (Form B)
  Edelstahl, nichtrostend 1.4301
- temperaturbeständig von -30 °C bis +200 °C
- *Edelstahl-Eigenschaften → Seite 2166*
- RoHS

Hinweis

Entlüftungsventile GN 883 entlüften nach Überschreiten des in der Tabelle angegebenen Öffnungsdruckes einen Behälter und schützen dadurch vor unzulässig hohem Behälterinnendruck. Außerdem zeichnen sie sich durch ihre besonders kompakten Baumaße aus.

Zur Unterscheidung verschiedener Öffnungsdrücke dient eine Kennzeichnung (Form A) bzw. ein Farbring (Form B) in gelb (20 - 80 mbar) bzw. grün (160 - 240 mbar).

Das einfache Funktionsprinzip (Druckfeder / Kugel) gewährleistet einen dauerhaften und störungsfreien Einsatz des einseitig wirkendenden Ventils. Die Einbaulage ist senkrecht nach oben.

Bestellbeispiel

GN 883-G3/8-20-A-MS (1 = G3/8, 2 = 20, 3 = A, 4 = MS)

1	d_1
2	Öffnungsdruck (min.)
3	Form
4	Werkstoff