Verschlussspanner

für Zugspannung

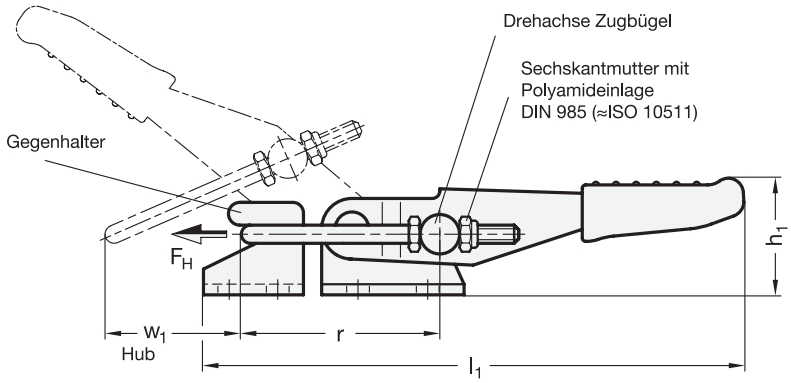

Rost frei

2 Form

T2 mit Zugbügel, mit Gegenhalter

T ohne Zugbügel, mit Gegenhalter

1

Größe	F_H in N Haltekraft	a	b_1	b_2	b_3	b_4	b_5	d_1	d_2	h_1 ≈	h_2
160	1600	12	26	28	21	20	14	M 4	4,3	26	18
320	3200	16	40	44	32	28	22	M 6	6,5	30	25
700	7000	24	60	54	38	38	26	M 8	8,5	42	36

Größe	l_1 ≈	l_2 min.	m_1	m_2	m_3	m_4	m_5	r ≈ bei $w_2 = 0$	s	w_1 Hub	w_2 ≈ Verstell-weg
160	98	11	19	5	16	5	10	35	2	25	11
320	152	19	32	10,5	19	7	14,3	54	3	48	13
700	220	21	38	9,5	41,5	9,5	19	70	3,5	58	26

Ausführung

3

- Stahl —
  - Einsatzstahl C10 verzinkt, blau passiviert
  - Zugbügel Stahl St 37 verzinkt, blau passiviert
- Edelstahl **NI**
  - Blechteile / Zugbügel nichtrostend, 1.4301
  - Bolzen nichtrostend, 1.4305
- alle beweglichen Teile mit Spezialfett geschmiert
- Griffteil mit Kunststoffkappe rot, ölbeständig
- *Edelstahl-Eigenschaften → Seite 2166*
- RoHS

Hinweis

Der Zugbügel der Verschlussspanner GN 851 kann innerhalb des Verstellweges justiert werden.

In Spannstellung stehen Zugbügel und Spannarm parallel zur Befestigungsebene des Verschlussspanners.

Neben den obigen Standardabmessungen der Zugbügel werden unter GN 951.1 weitere Ausführungen angeboten.

siehe auch...
- *Allgemeine Hinweise zu Schnellspannern → Seite 698*
- *Zugbügel GN 951.1 → Seite 774*

Bestellbeispiel (Stahl)		
GN 851-320-T2 (1 = Größe, 2 = Form)	1	Größe
	2	Form

Bestellbeispiel (Edelstahl)		
GN 851-160-T2-NI (1 = Größe, 2 = Form, 3 = Werkstoff)	1	Größe
	2	Form
	3	Werkstoff

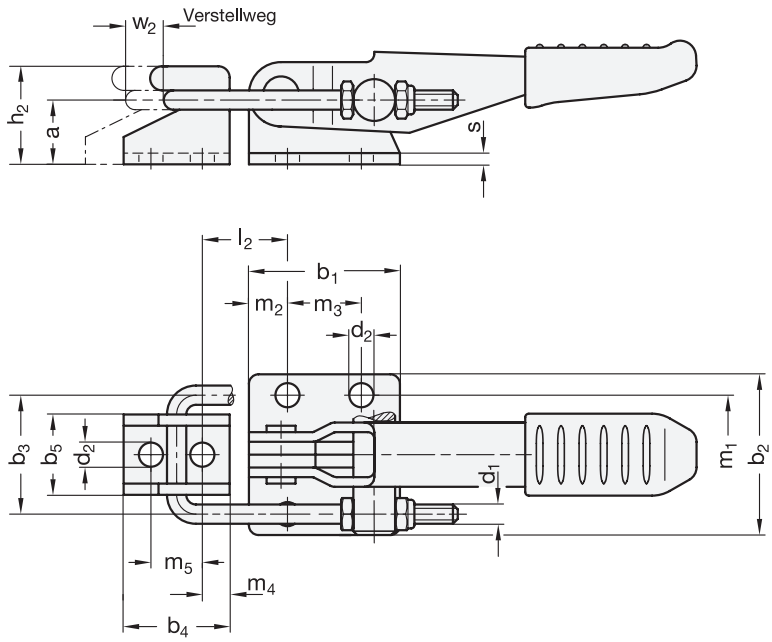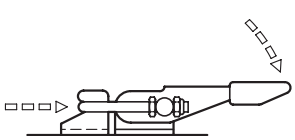
w2
Verstellweg
h2
a
s
l2
b1
m2
m3
d2
b3
b5
d2
d1
m1
b2
m5
m4
b4